Torneria Dal Lago
DEI FRATELLI BIGINATO SNC

Tubi e reggitubi

REGGITUBO OVALE PASSANTE
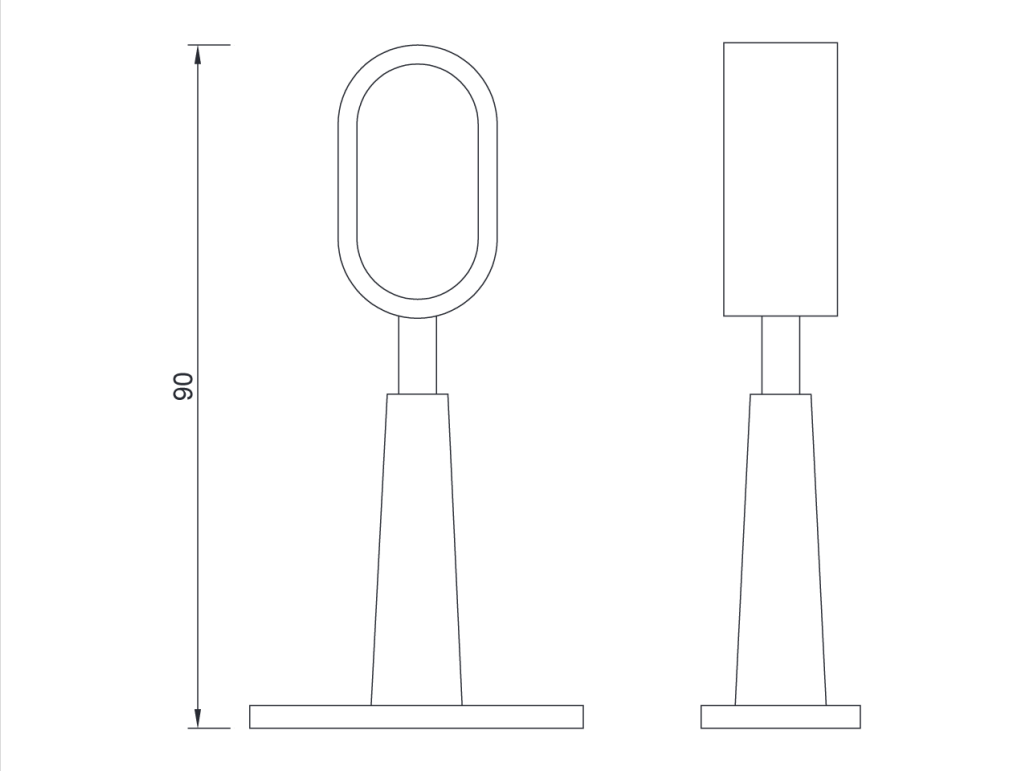
Reggitubo ovale regolabile passante con finitura **cromata**