Torneria Dal Lago
DEI FRATELLI BIGINATO SNC

Reggipiani

PERNO GRANDE
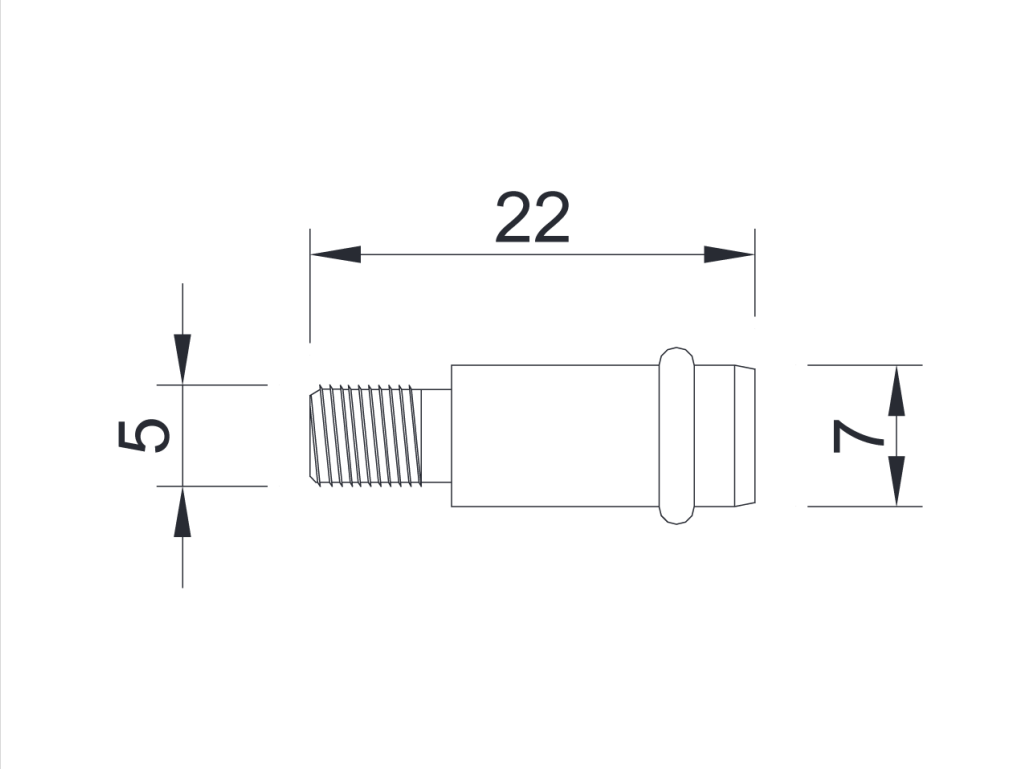
Reggipiano grande con O-rings, diametro 7 mm, M5.
Finiture: **Ferro Nichelato**.