Torneria Dal Lago
DEI FRATELLI BIGINATO SNC

Pomoli

140
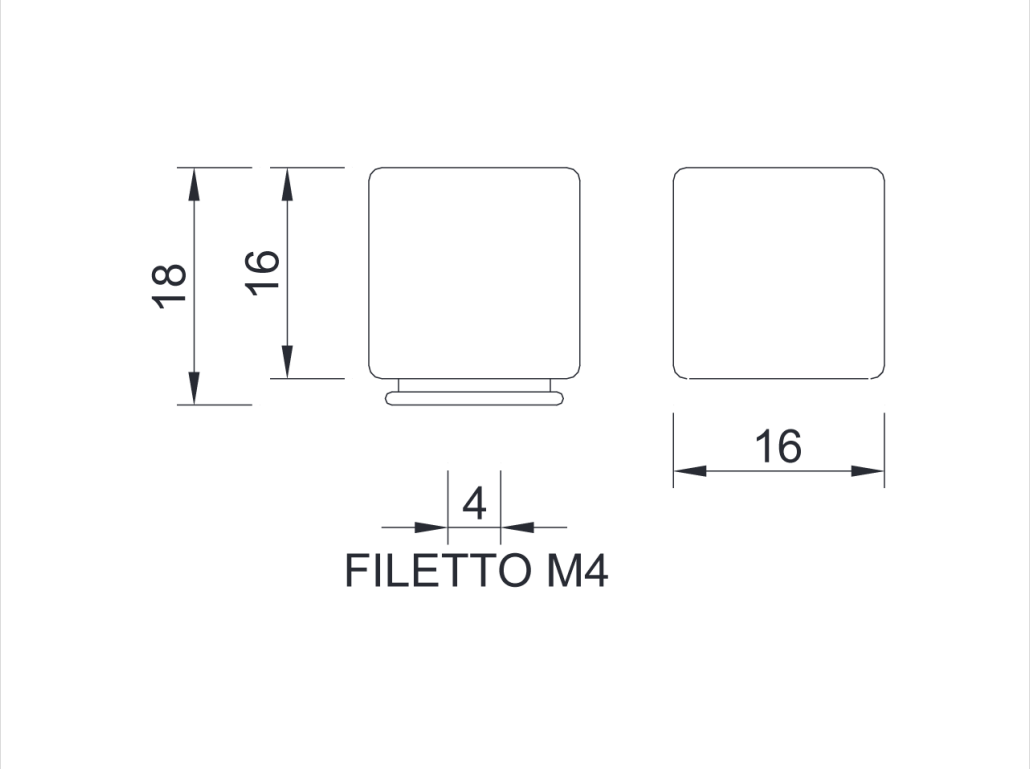
Articolo 140: pomolo completo di vite per pomoli.
Finiture: **Ottone Oro, Ottone Cromo Lucido, Ottone Cromo Perla e Ottone Nichelato Satinato**.