Torneria Dal Lago
DEI FRATELLI BIGINATO SNC

Pomoli

132
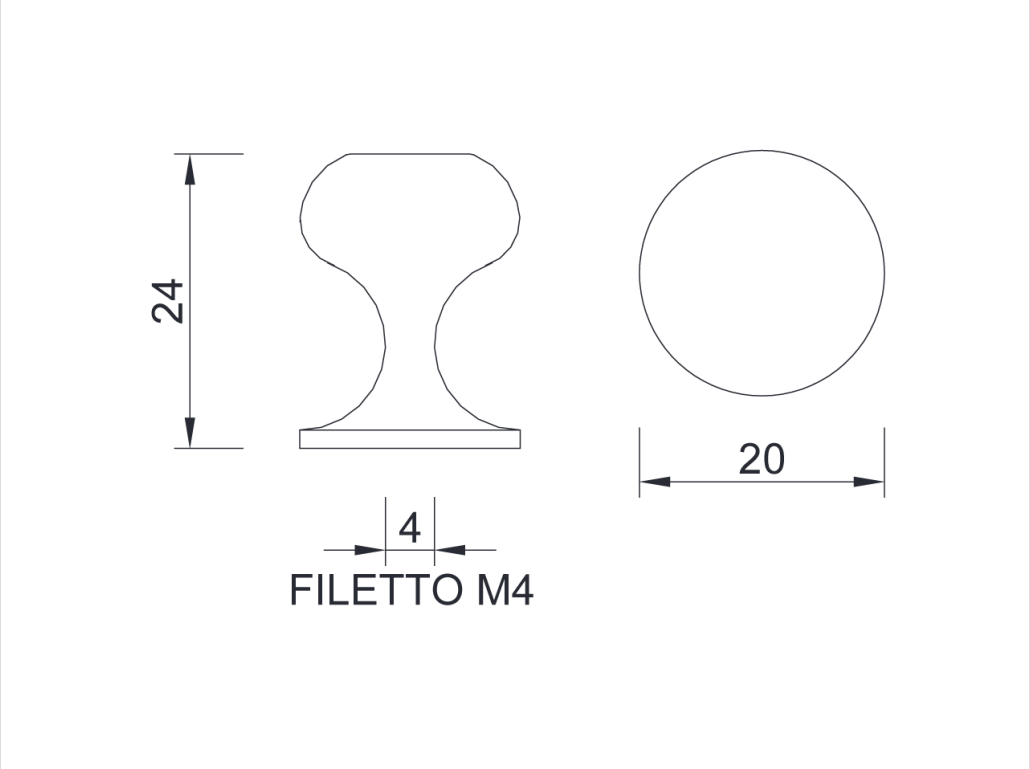
Articolo 132: pomolo completo di vite per pomoli, diametro 20/25 mm.
Finiture: **Ottone Oro, Ottone Cromo Lucido, Ottone Cromo Perla e Ottone Nichelato Satinato**.