Torneria Dal Lago
DEI FRATELLI BIGINATO SNC

Distanziatori

DISTANZIATORE 30X15 / 30X30
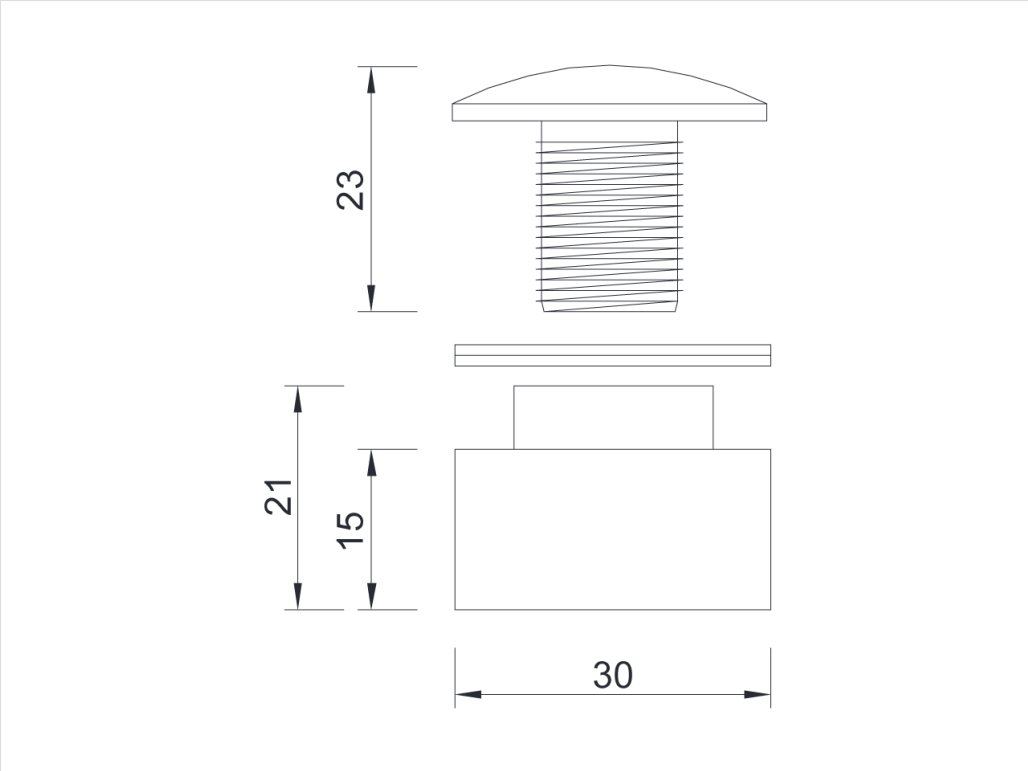
Distanziatore 15x30mm oppure 30x30mm.
Finiture: **Cromo lucido** e **Nichelato satinato**.